第４６回安藤スポーツ旗春季ソフトボール大会 結果

開会式

日　時	平成２５年４月９日（火） 18時30分	人　数	各チーム３名以上 ユニフォーム着用，運動靴
場　所	御陵下運動公園	選手宣誓	抽選番号　６

優　勝
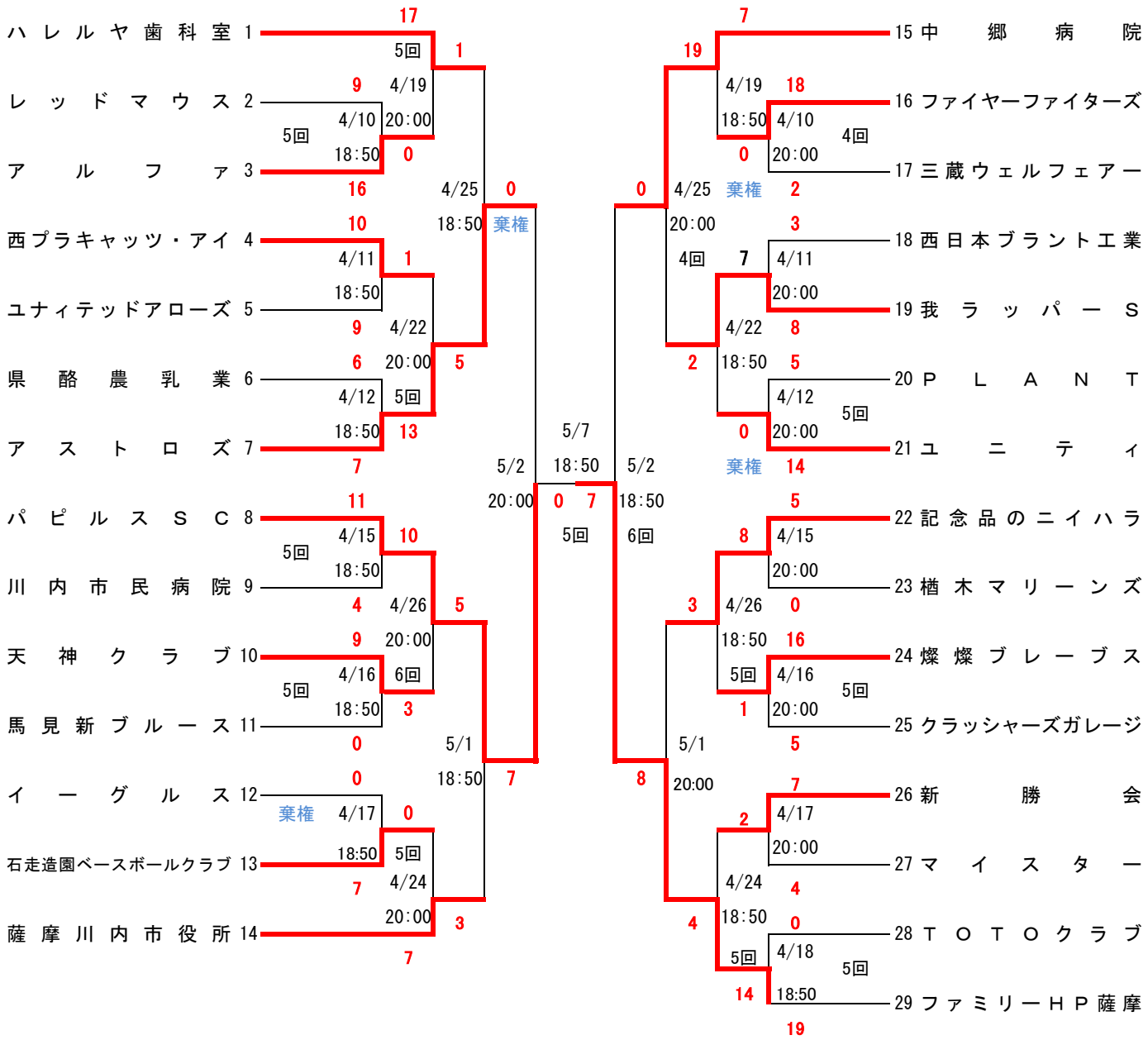
ファミリーＨＰ薩摩