平成26年度　第30回川内支部ソフトボール大会　結果

大会期日　　７月２８日～８月12日
大会会場　　薩摩川内市御陵下運動公園

☆問合せ先
薩摩川内市天辰町688-1
県ソフトボール協会川内支部
事務局　内　山　又　男
自宅電話　0996-25-3580
携　帯　090-3191-0441

Ａ 級

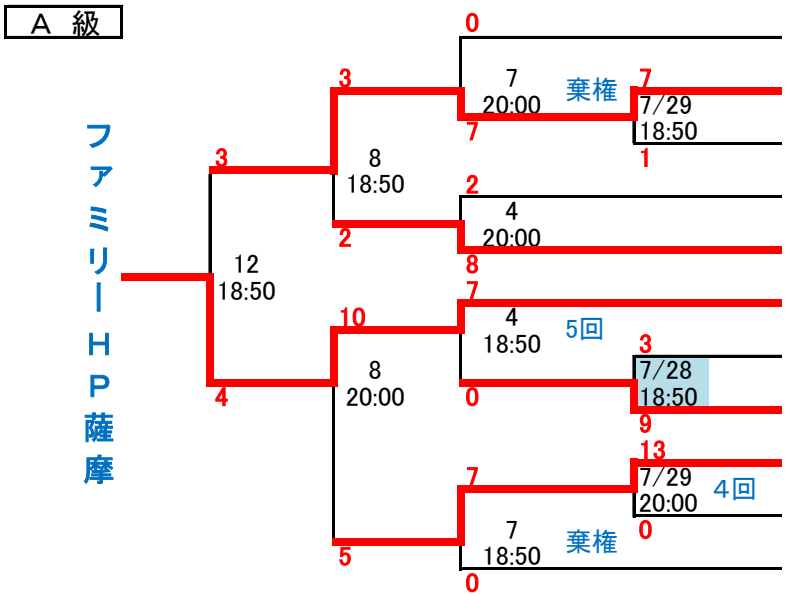

1　ユ　ニ　テ　ィ
2　記念品のニイハラ
3　県　酪　農　乳　業
4　中　郷　病　院
5　天　神　ク　ラ　ブ
6　ファミリーＨＰ薩摩
7　パ　ピ　ル　ス　Ｓ　Ｃ
8　薩　摩　川　内　市　役　所
9　ハ　レ　ル　ヤ　歯　科　室
10　ア　ル　フ　ァ
11　ア　ス　ト　ロ　ズ

Ｂ 級

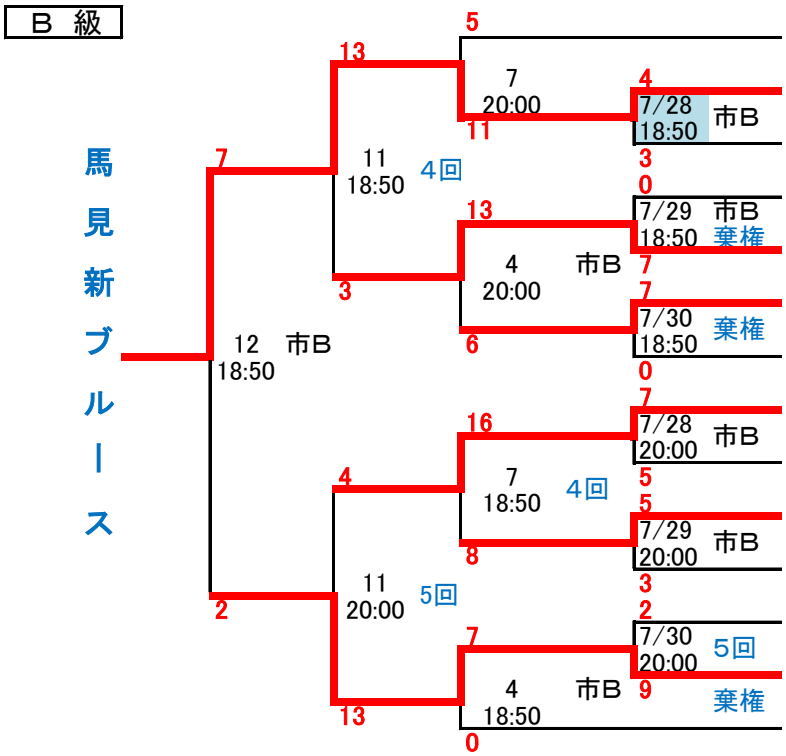

1　マ　イ　ス　タ　ー
2　馬見新ブルース
3　我　ラ　ッ　パ　ー　Ｓ
4　ファイヤーファイターズ
5　レ　パ　ー　ド
6　クラッシャーズガレージ
7　西日本プラント工業
8　西プラキャッツアイ
9　Ｐ　Ｌ　Ａ　Ｎ　Ｔ
10　鳥　丸　ク　ラ　ブ
11　楢　木　マ　リ　ー　ン　ズ
12　川　内　市　民　病　院
13　レ　ッ　ド　マ　ウ　ス
14　イ　ー　グ　ル　ス