第４５回　西山食品旗社会人ナイターソフトボール大会 結果

大会期日：平成30年6月 4日～6月22日

大会会場：薩摩川内市御陵下運動公園

優　勝
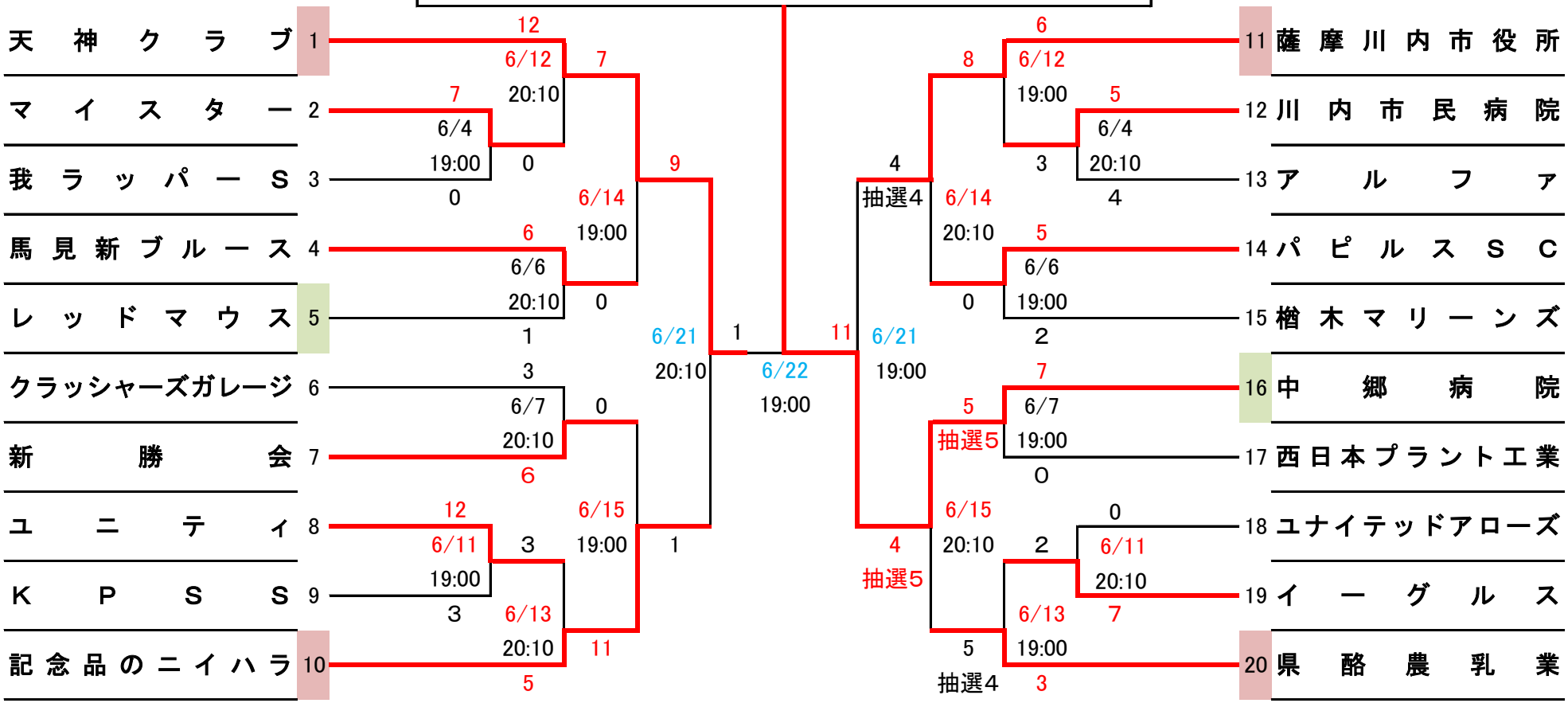
中　郷　病　院