平成27年度

第４２回 西山食品旗社会人ナイターソフトボール大会 結果

大会期日：平成２７年５月２２日～６月１６日
大会会場：薩摩川内市御陵下運動公園

問合わせ先
薩摩川内市天辰町688-1
薩摩川内市ソフトボール協会
事務局　内　山　又　男
自宅電話　0996-25-3580
携　帯　090-3191-0441
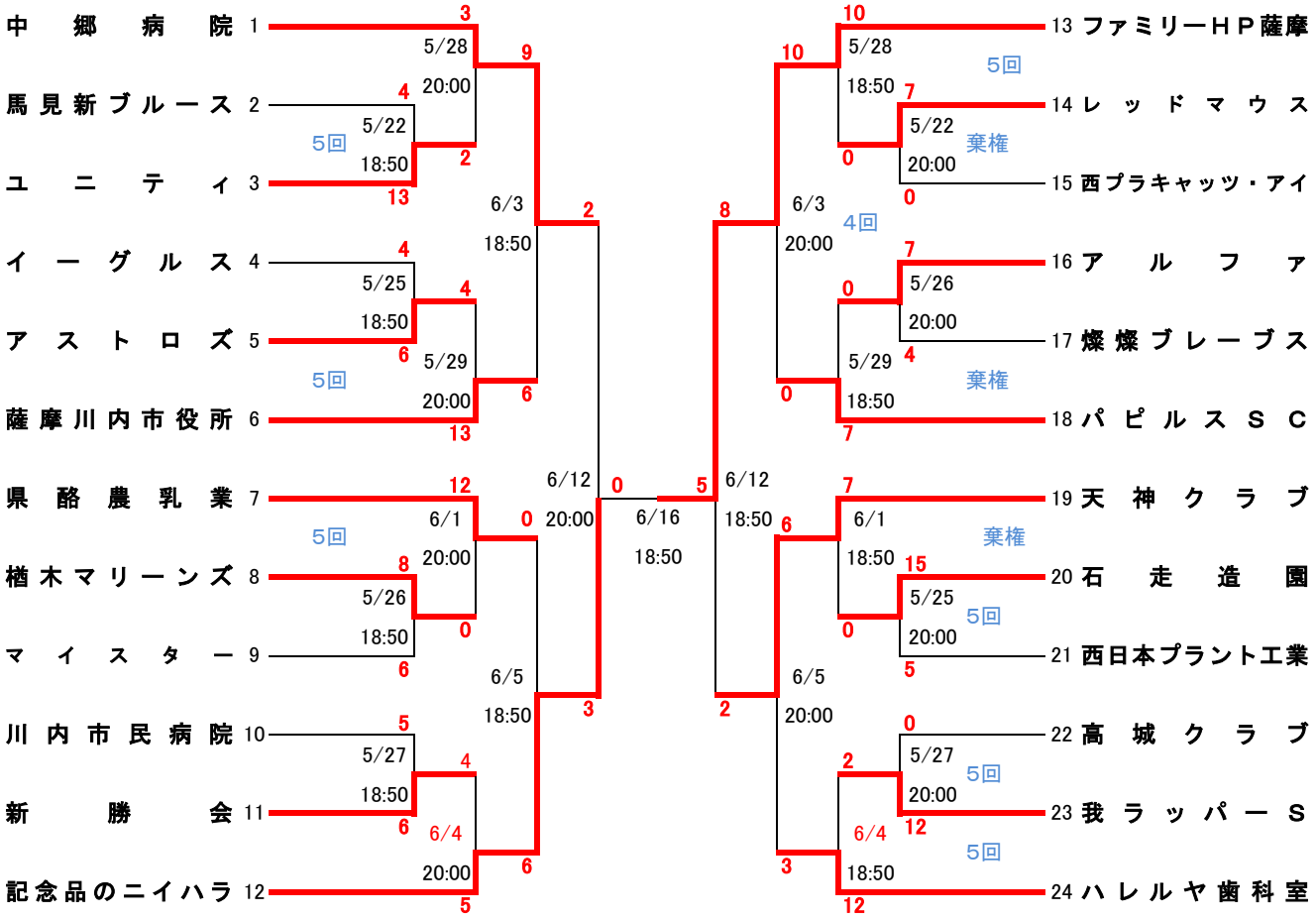
優　勝
ファミリーＨＰ薩摩